Sebico

FICHE D'ENREGISTREMENT DE VOTRE MICROSTATION AQUAMERIS AQ2

Dans le cadre de la garantie et du suivi de votre microstation, vous devez enregistrer votre produit en ligne sur **sebico.com** rubrique «Enregistrement produit» ou remplir ce document, accompagné de la facture d'achat du produit, et renvoyer à :

par courriel : sav@sebico.com

par voie postale : Sebico / Service SAV
598 avenue du Dr Jean Noguès
47550 Boé

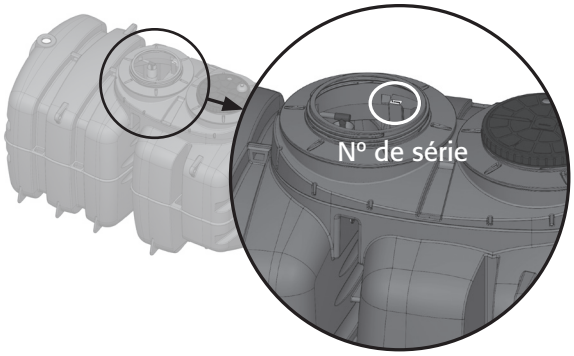

Modèle ❑ AQ2/4P ❑ AQ2/4D
❑ AQ2/5P ❑ AQ2/5D
❑ AQ2/6P ❑ AQ2/6D

N° de série : N ☐☐☐☐☐☐☐ ou V ☐☐☐☐☐☐☐

Nombre d'occupants dans la maison : .....

avec coffret extérieur COFXAQ2 ❑ oui ❑ non

Nom et prénom du propriétaire :

Adresse de l'installation:

Code postal : Ville : Numéro de téléphone :

Courriel :

Date de l'installation : Nom de l'installateur :

Adresse :

Code postal : Ville :

Nom du négociant distributeur Sebico :

Adresse :

Code postal : Ville : Contact :

Observations :

Je reconnais avoir pris connaissance des informations contenues dans le guide d'utilisation du fabricant dont j'ai reçu un exemplaire

à le

Le propriétaire* L'installateur*

** nom et signature*

DANS LE CADRE DE LA GARANTIE ET DE LA PÉRENNITÉ DE VOTRE PRODUIT, PENSEZ AU CONTRAT D'ENTRETIEN
Conformément à la réglementation, l'entretien régulier de votre installation doit être effectué (voir notre Guide d'utilisation).
Contactez notre service SAV sav@sebico.com pour tous renseignements sur notre contrat d'entretien.

FEAQ22204