Packeau Gamme polyéthylène
Cuve de stockage & régulation avec filtration et débit de fuite régulé par pompe SRFRPPK

FICHE TECHNIQUE

La cuve de stockage & régulation Packeau avec débit de fuite régulé par pompe est destinée à recevoir les eaux de pluie provenant de toiture pour en stocker une partie pour des usages extérieurs et intérieurs mais également pour les rejeter à un débit calibré réglable de 0.2 l/s à 2.7 l/s.
Le débit sortant est inférieur au débit entrant. Ainsi, lors d'une pluie intense, la cuve sert de réservoir tampon ; cette régulation d'eau temporaire limite les débits rejetés dans le réseau ou dans le milieu hydraulique superficiel.

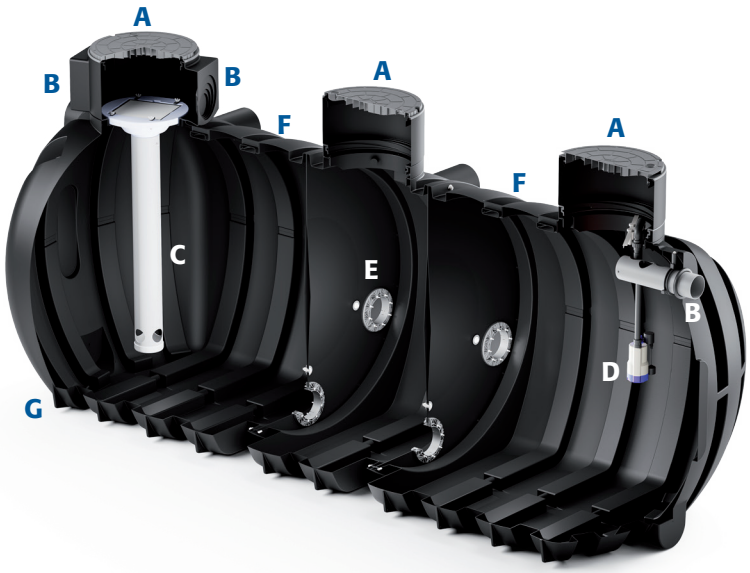

- **A.** Couvercle à visser étanche à l'eau et à l'air avec verrouillage de sécurité
- **B.** Une rehausse intégrée équipée d'une entrée et d'une sortie/trop-plein ajustable par désoperculage en Ø 160, Ø 200, Ø 250 et Ø 315 mm
- **C.** Tuyau d'arrivée anti-remous
- **D.** Système de refoulement avec débit régulé par pompe de 0,2 à 2,7 l/s
- **E.** Deux traversées Ø 200 mm par cloison
- **F.** Anneaux de levage munis de sangles de 2,50 m pour la manutention (se reporter à l'étiquette du produit)
- **G.** Anneaux d'ancrage sur la longueur de la cuve pour installation en nappe phréatique

Réf.	Volume utile (litres)	Poids (kg)	Longueur L (m)	Nombre de tampons de visite (TV)
120SRFRPPK	12 000	550	4,55	2
150SRFRPPK	15 000	720	5,62	3
180SRFRPPK	18 000	900	6,70	4
200SRFRPPK	20 000	890	7,26	3
260SRFRPPK	26 000	1 230	9,40	5
280SRFRPPK	28 000	1 220	9,97	4
310SRFRPPK	31 000	1 400	11,04	5
360SRFRPPK	36 000	1 560	12,68	5

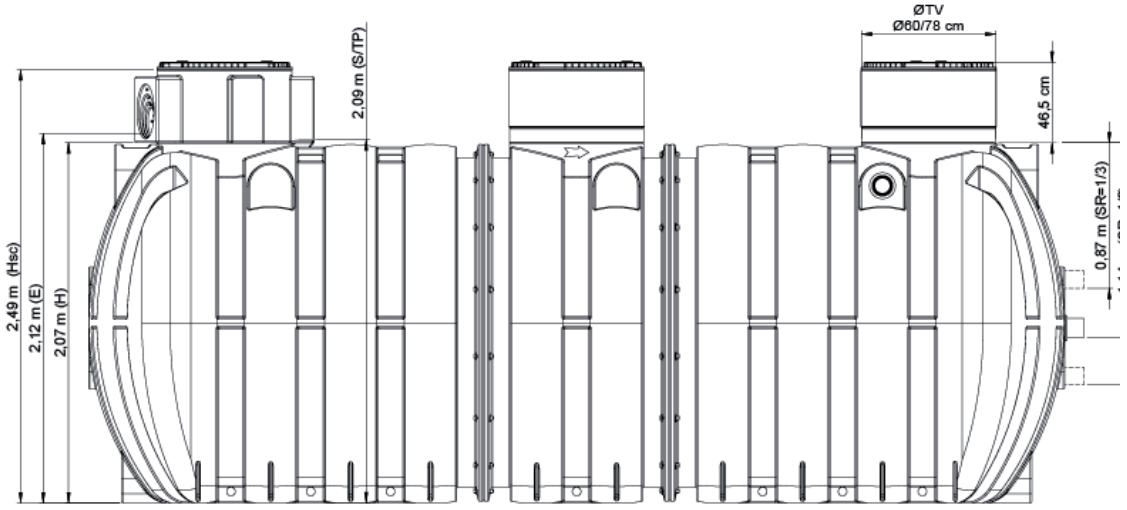

Hsc : hauteur sous couvercle ; SR : Sortie Régulation

Les dimensions et caractéristiques sont indicatives, elles doivent être vérifiées impérativement avant le démarrage de l'installation. En cas de litige, notre responsabilité ne pourra être engagée.

SRFRPPKNO2611 - Document non contractuel. Les dimensions et caractéristiques sont indicatives et peuvent être modifiées sans préavis.

Rehausses

Hauteur 20 cm - réf. **RHV65P**

Hauteur 33 cm - réf. **RHV66P**



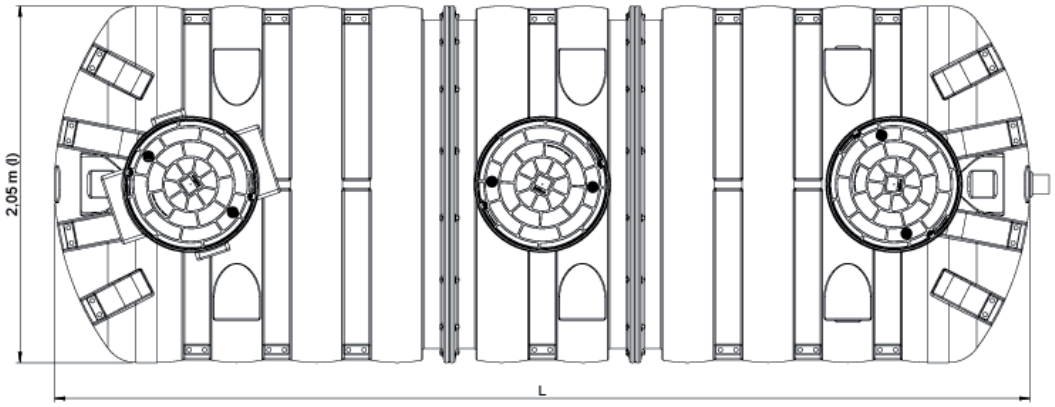

Entraxes entre les trous d'homme (m)

12 m³

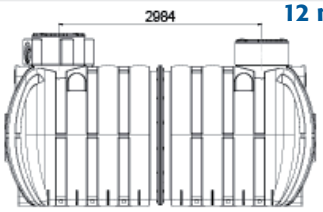

26 m³

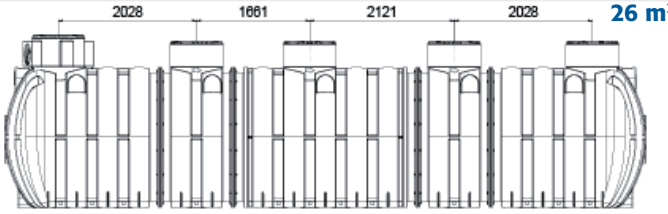

15 m³

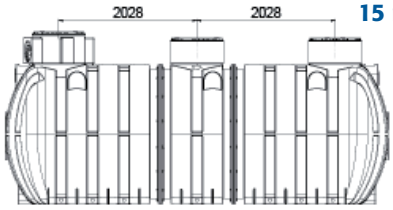

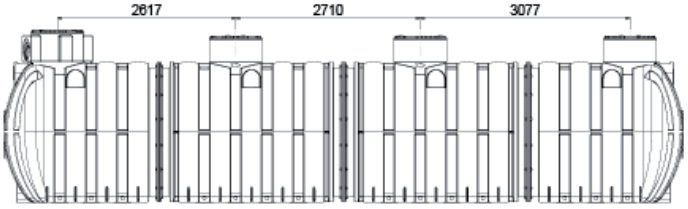

18 m³

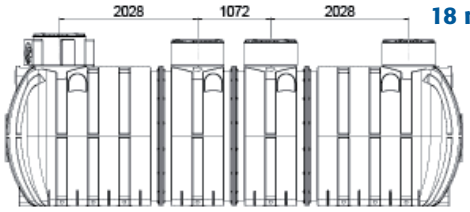

31 m³

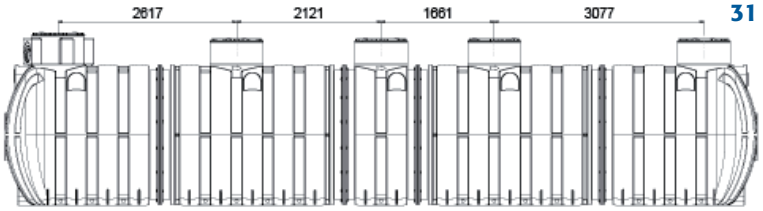

20 m³

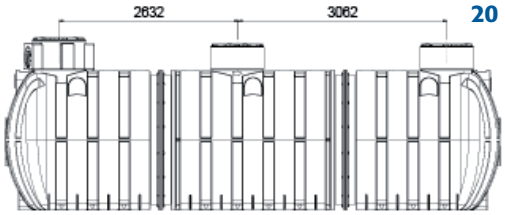

36 m³

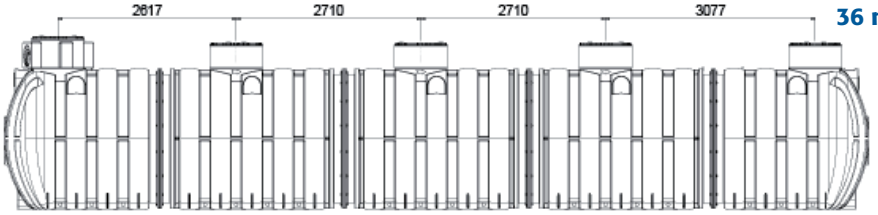

Option jumelage

L'option OPTJPK2 permet le jumelage de plusieurs cuves pour augmenter le volume du système lorsque des contraintes de surface ou d'accès ne permettent pas d'installer une cuve de plus grande taille.



SRFRPPKNO2611 - Document non contractuel. Les dimensions et caractéristiques sont indicatives et peuvent être modifiées sans préavis.

DESCRIPTION

La rehausse filtrante permet la filtration des eaux de pluie provenant des toitures avant leur stockage.

La filtration est réalisée par une grille en acier inoxydable, amovible pour faciliter son nettoyage.
Un trop-plein d'évacuation permet de supporter les surcharges tout en évacuant les matières retenues (Niveau de filtration ≤1mm).

Les diamètres de branchement possible sont 160, 200, 250 et 315 mm soit un débit maxi entrant admissible jusqu'à 100 l/s.
Dans la configuration la moins favorable, le rendement de filtre est de 100 % avec une alimentation jusqu'à 12 l/s et de 90 % jusqu'à 22 l/s.

ATTENTION : Le diamètre de tuyau de la sortie trop-plein doit être au moins égal à celui en entrée pour éviter toute mise en charge.

1. ÉQUIPEMENTS

A. Corps de rehausse
B. Collecteur
C. Tuyau d'arrivée anti-remous
D. Grille de filtration avec joint
E. Taquet de maintien de la grille
F. Écrou papillon de serrage de la grille
G. Poignée de retrait du collecteur

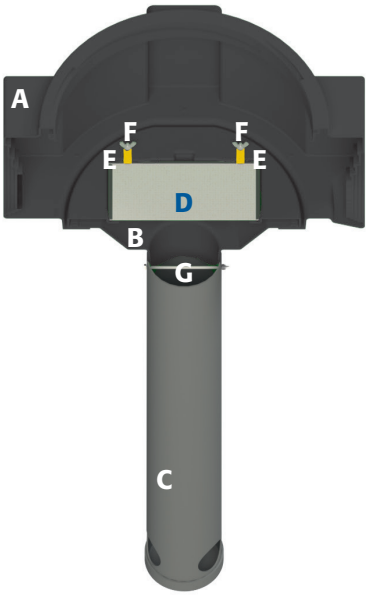

2. CONTENU DU SACHET

A. 1 rouleau de cordon d'étanchéité
B. 5 x vis Torx 30 de fixation


A


B

3. ENCOMBREMENT (m)

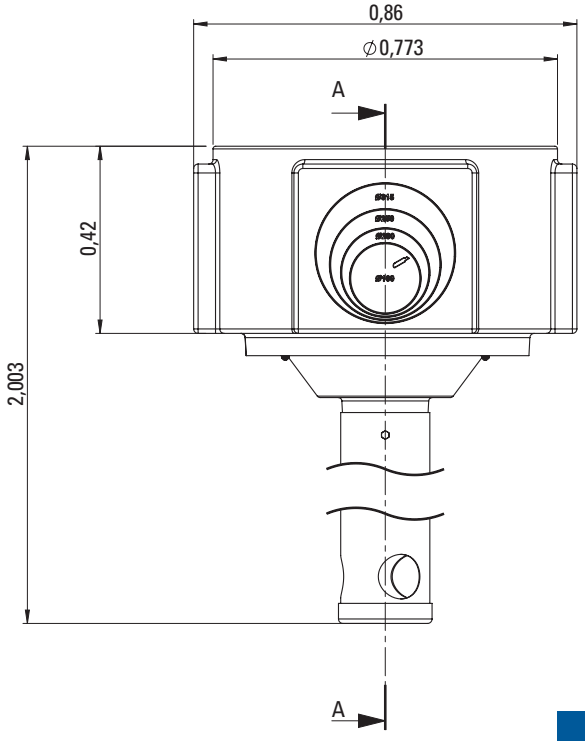

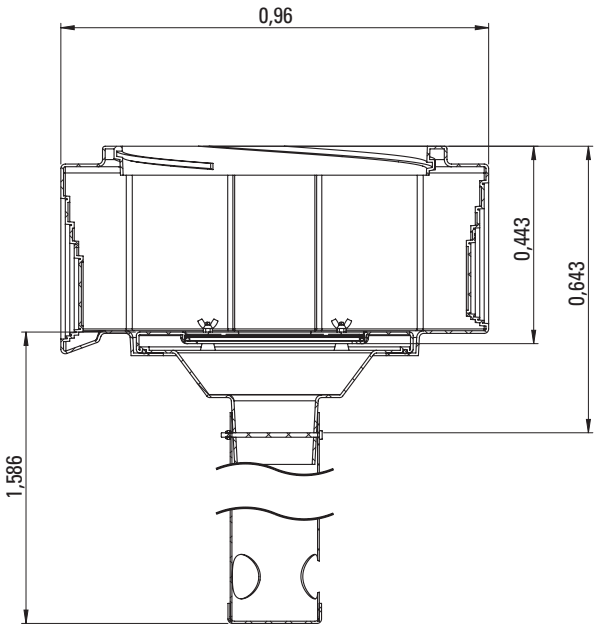

COUPE A-A

SRFRPPKNO2611 - Document non contractuel. Les dimensions et caractéristiques sont indicatives et peuvent être modifiées sans préavis.

Dévisser la vis Torx 30 de fixation de la rehausse filtrante pour le transport et la conserver.



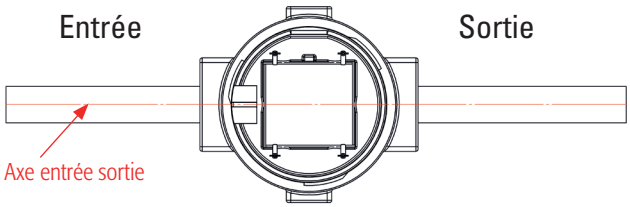

Orienter la rehausse selon besoin et repérer son orientation avec une marque entre la rehausse et la cuve (marqueur, peinture…) en respectant le sens de circulation hydraulique (entrée/sortie) repérés par des marques E et S.

ATTENTION : L'axe d'entrée et de sortie de la rehausse ne peut pas être aligné à l'axe de la cuve en raison des autres trous d'homme.

Respecter l'angle de déviation mini : 23°/axe cuve

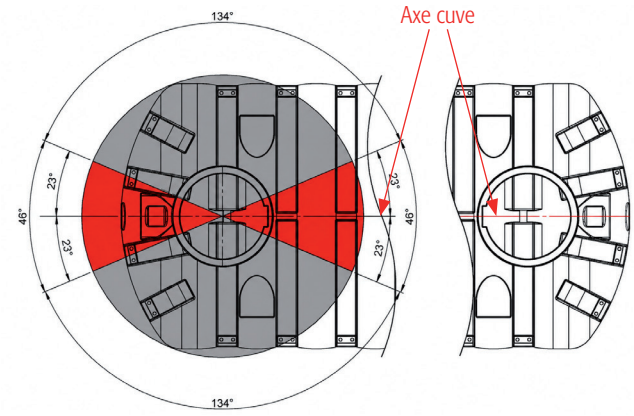

Retirer la rehausse filtrante dans sa globalité, la poser au sol délicatement pour découper les opercules dans de bonnes conditions.

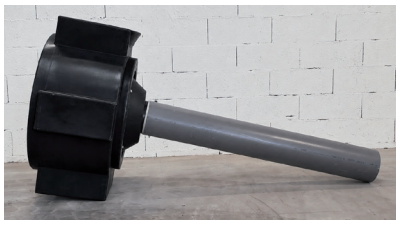

Couper les opercules d'entrée et de sortie correspondant aux diamètres choisis à l'aide d'un cutter. S'aider des amorces de coupe et du rebord de l'opercule.





ATTENTION : Pour une étanchéité optimale, bien ébavurer les rebords après la coupe.



SRFRPPKNO2611 - Document non contractuel. Les dimensions et caractéristiques sont indicatives et peuvent être modifiées sans préavis.

Le cordon d'étanchéité de la rehausse filtrante est à positionner sur le trou d'homme de la cuve au plus près du bord intérieur.

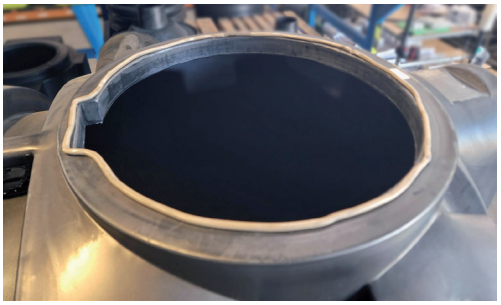

Mettre en place la rehausse sur le module d'entrée en s'alignant sur la marque réalisée précédemment.
Visser les 6 vis torx 30 de fixation dans les trous pré-percés.

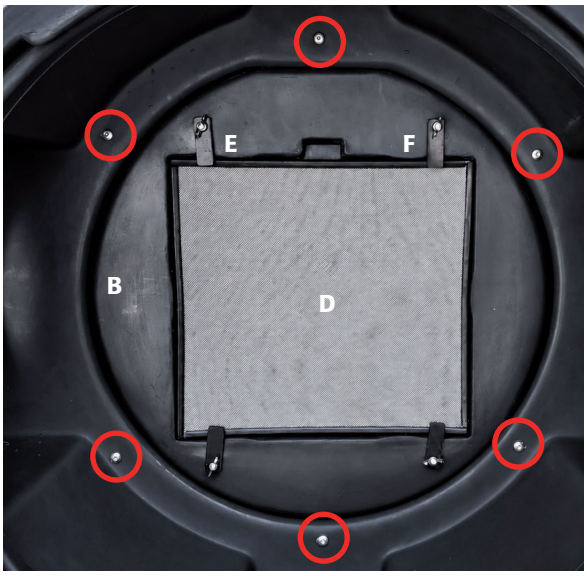

Insérer le tuyau PVC d'entrée dans la rehausse jusqu'à la marque jaune (**1**) réalisée sur le corps (**A**) en veillant à ce que le passage d'extraction du collecteur (**B**) reste libre.

Insérer le tuyau PVC de sortie jusqu'à la butée (**2**).

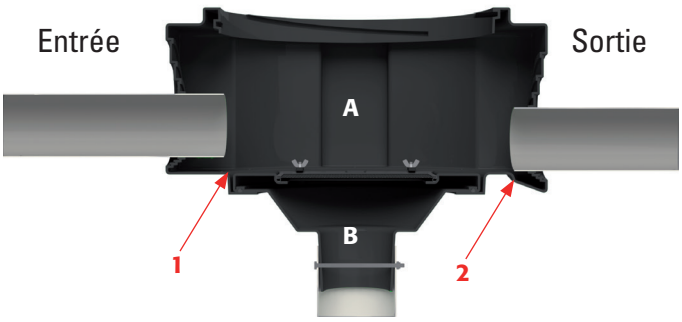

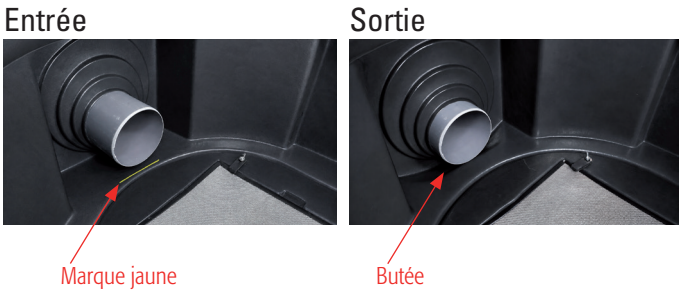

SRFRPPKNO2611 - Document non contractuel. Les dimensions et caractéristiques sont indicatives et peuvent être modifiées sans préavis.

MANCHETTE AMOVIBLE DE GUIDAGE DE FLUX À RÉALISER SUR CHANTIER :



Cette manchette amovible permet la projection du flux d'eau directement sur la grille tout en garantissant, après son retrait, un passage libre pour l'extraction du collecteur.

1. Réalisation

Couper une longueur de tuyau correspondant au Ø d'entrée comme indiqué ci-dessous :

Ø Entrée (mm)	Longueur (mm)
160	200
200	210
250	220
315	230

Fendre ce tube dans sa longueur à l'aide d'une meuleuse.

2. Installation

Installer la manchette sur le tuyau d'entrée en butée contre le corps.

ENTRETIEN

La périodicité est donnée à titre indicatif car elle est liée à l'environnement de la toiture (exposition aux arbres, etc.).

Vérifier au minimum 2 fois par an et autant de fois que nécessaire :

- que les écoulements se font correctement,
- que la grille n'est pas surchargée de matières (garant de l'efficacité de récupération du filtre).

1. RETRAIT ET NETTOYAGE DE LA GRILLE FILTRANTE

Tourner d'un quart de tour les 4 taquets (**E**).
Retirer la grille du collecteur en s'aidant du passage de doigts (**H**).
Nettoyer la grille filtrante à la brosse non métallique ou tout équipement approprié.
Repositionner la grille et la bloquer avec les taquets (**E**).

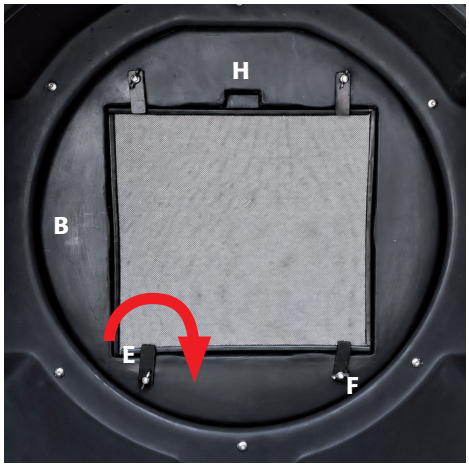

SRFRPPKNO2611 - Document non contractuel. Les dimensions et caractéristiques sont indicatives et peuvent être modifiées sans préavis.

2. RETRAIT DE LA GRILLE ET DU COLLECTEUR POUR ACCÉDER À LA CUVE

Dévisser les écrous papillon (**F**).
Retirer les taquets (**E**).
Retirer la grille du collecteur en s'aidant du passage de doigts (**H**).
Retirer la manchette (**J**) du tuyau d'entrée.
Saisir le tuyau d'arrivée d'eau calme par la poignée (**G**) puis le tirer pour le sortir.
Pour le remontage, procéder dans l'ordre inverse en prêtant attention au positionnement du collecteur (**B**) dans la rehausse selon le méplat d'indexage (**I**).

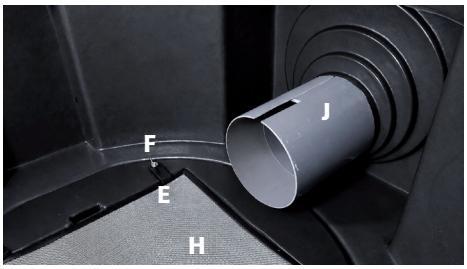



Le réglage de débit de fuite est à privilégier en usine. Il permet d'avoir un produit prêt à fonctionner.

Si le débit de fuite est communiqué à la commande, le réglage sera effectué en usine en privilégiant la fuite flottante.

Si le débit de fuite n'est pas communiqué, la fuite flottante sera installée en usine mais non réglée.

L'ajusteur de débit, monté en usine, permet d'élargir les possibilités de réglage.

SRFRPPKNO2611 - Document non contractuel. Les dimensions et caractéristiques sont indicatives et peuvent être modifiées sans préavis.

Couper le rislan qui maintient le feuillard et l'ensemble PVC à la pièce inox.

Sortir l'ensemble PVC de la cuve.

À l'aide du feuillard, remonter la rallonge en tube PVC et la pompe du fond de la cuve.

Sortir la pompe de son carton en prenant soin de conserver tous les documents.



Visser la rallonge tube Ø40 mm sur la pompe et mettre un collier de serrage sur le câble à 3 cm au dessus du raccord de la pompe.



Visser l'ensemble PVC en haut de la rallonge, faire attention à la présence du joint.





SRFRPPKNO2611 - Document non contractuel. Les dimensions et caractéristiques sont indicatives et peuvent être modifiées sans préavis.

Réglage du débit voulu :
Utiliser le tableau de débit pour retenir les rondelles à installer sur les raccords unions.
Dévisser le raccord union en faisant attention au joint et insérer la rondelle sélectionnée dans le raccord union, puis dévisser.
La sortie vers l'exutoire se fait par le raccord union long.



Exemple :
Pour un débit de sortie voulu de 1.5 l/s
Positionner la rondelle n°8 sur raccord long et la rondelle n°6 sur raccord court.

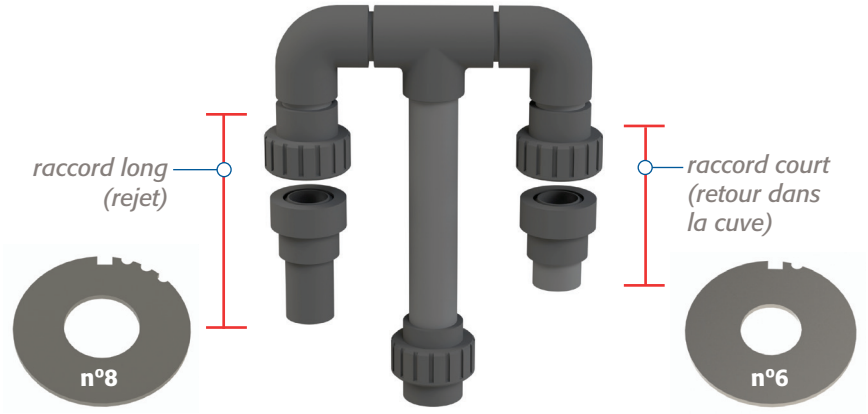

Débit (l/s)	Raccord union long N° rondelle	Raccord union court N° rondelle
2,7	sans rondelle	0
2,2	9	0
2,1	9	2
2,0	9	3
1,9	9	4
1,8	9	6
1,7	9	8
1,6	9	9
1,5	8	6
1,4	8	7
1,3	8	8
1,2	8	9
1,1	7	9
1,0	6	7
0,9	6	9
0,8	5	9
0,7	4	6
0,6	4	9
0,5	3	6
0,4	3	9
0,3	2	5
0,2	2	9

Déposer le montage réalisé sur les supports métalliques en plaçant le raccord union long vers la sortie.
S'assurer que la pompe soit bien en place.



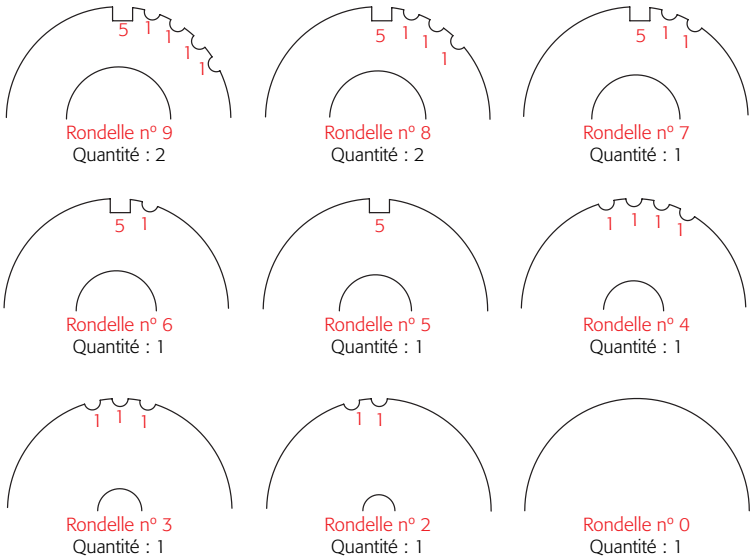

Se référer au Guide de pose, d'utilisation et d'entretien.

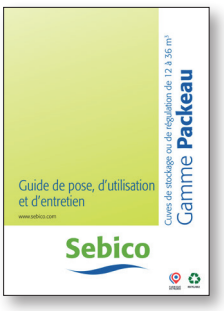

SRFRPPKNO2611 - Document non contractuel. Les dimensions et caractéristiques sont indicatives et peuvent être modifiées sans préavis.